Mnich drewniany 100x50 L=15 m H=3 m skala 1:40 detale 1:20

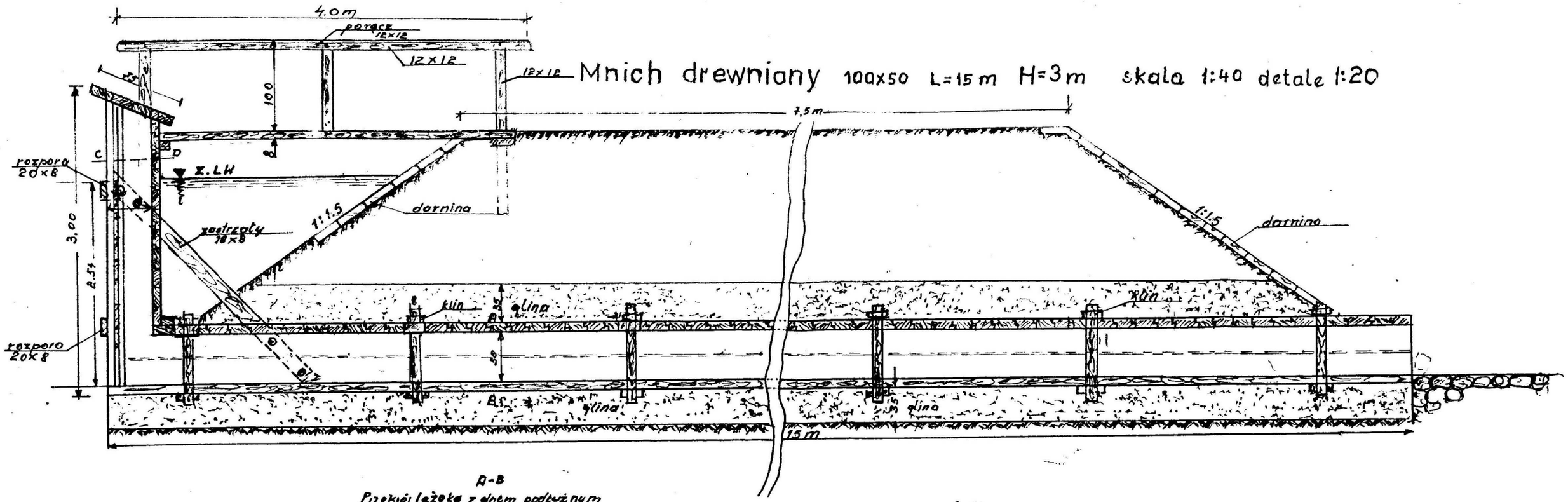

A-B
Przekrój łożoka z dnem podłużnym

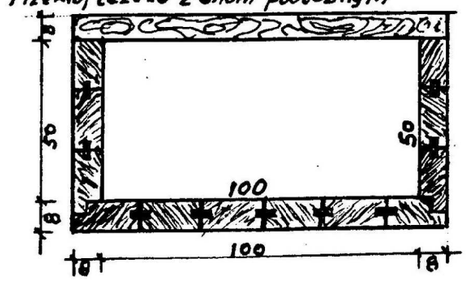

C-D

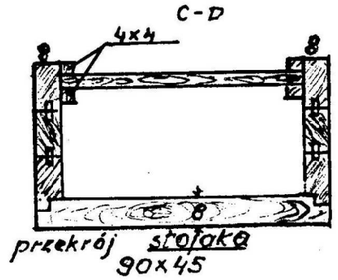

przekrój stojaka 90x45

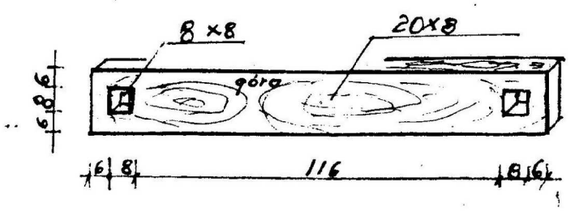

elementy jarzma 1:20

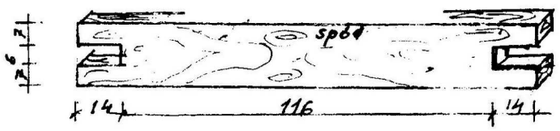
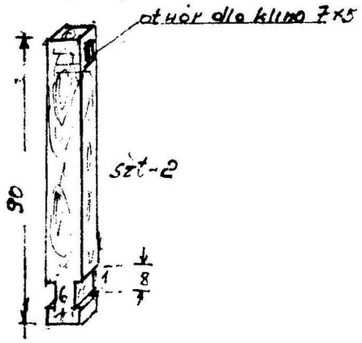
stupek jarzma 8x8